pascom Deckenschwenkarm

Komfort in jeder Position

Der pascom Deckenschwenkarm erlaubt Ihren Patienten, das TV-Gerät in jeder Sitz- und Liegeposition des Krankenbettes komfortabel bedienen zu können.

Sechs Gelenke sorgen dafür, dass auch Menschen mit Einschränkung in der Mobilität das TV-Gerät mühelos ausrichten können.

Die innenliegenden Kabel gewährleisten optimale hygienische Bedingungen. Um eine Beschädigung dieser Kabel durch Überdrehen zu verhindern, ist der Drehbereich des Federarm-Drehgelenks auf 320° eingeschränkt.

Damit der Schwenkarm bei der Patientenversorgung nicht im Weg ist, kann er ganz einfach in Parkposition gebracht werden.

Hinweis: Der Schwenkarm dient als Halterung für das TV-Gerät und darf von Patienten nicht zum Hochziehen verwendet werden.

Technische Daten:

Ausführung: 6-gelenkiger Schwenkarm für Deckenmontage

Traglast: max. 5 kg (optional bis max. 21 kg)

Tragkraft: Die Tragkrafteinstellung sowie die Einstellung des Höhenanschlags können jederzeit ohne Demontage des Systems vorgenommen werden.

Anschlag: Höhenanschlag einstellbar

Länge des Auslegers: 750 / 950 mm

Länge Federarm (Achsmaß): 800 mm

Schwenkbereiche (einstellbar):
nach oben: max. ca. 45°
nach unten: max. ca. 50°

Leitungsführung: komplett innenliegend

Aufnahme des Terminals: Nach VESA 70x70, dreh und schwenkbar, mit Griffbügel zur Terminal-Positionierung, Schraubbefestigungen des Terminals sind gegen Zugriff gesichert

Terminalführung: exakte Parallelführung, das Terminal hängt in jeder Position gerade.

Farbe: ähnlich RAL 9002, andere Farben auf Anfrage

Beschichtung: pulverbeschichtet

Gewicht inkl. Terminalaufnahme: ca.13,5 kg

www.pascom.at

pascom Kommunikationssysteme GmbH
Technologiestraße 4
4341 Arbing, Austria
Tel. +43 7269 60760-0
office@pascom.at

pascom
Deckenhalter

Der Deckenhalter wird direkt an der Betondecke verschraubt und sorgt für den stabilen Halt des Deckenschwenkarms. Die zu den TV-Geräten gehörende Verkabelung und Elektronik wird dabei entweder in der Zwischendecke oder im optional erhältlichen großen Deckenbaldachin untergebracht.

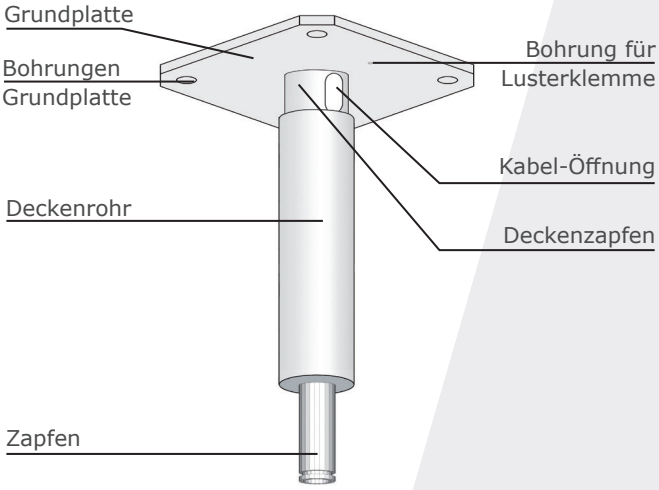

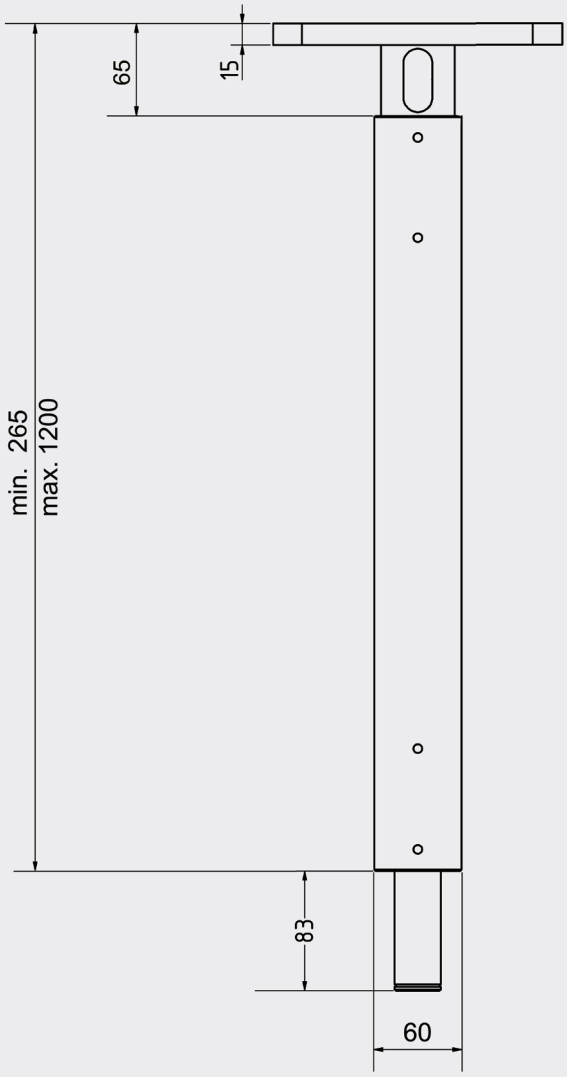

Maße in mm

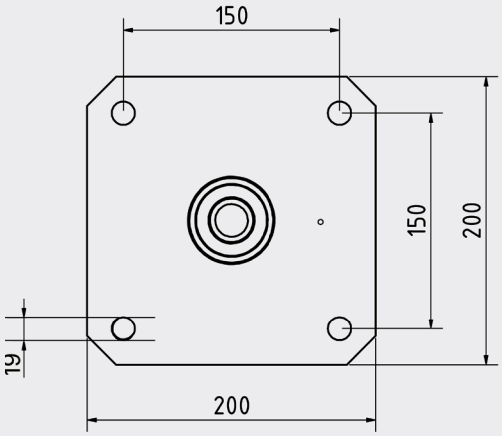

www.pascom.at

pascom Kommunikationssysteme GmbH
Technologiestraße 4
4341 Arbing, Austria
Tel. +43 7269 60760-0
office@pascom.at

Baldachin für Deckenhalter

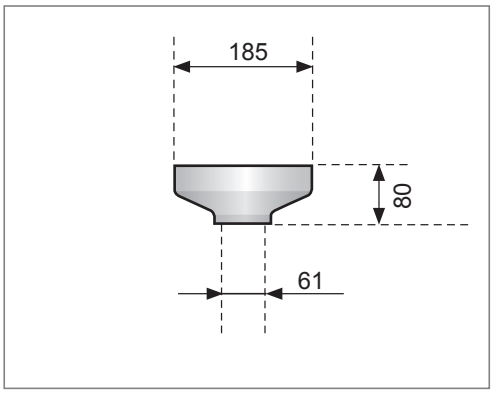

Kleiner Baldachin, nicht teilbar

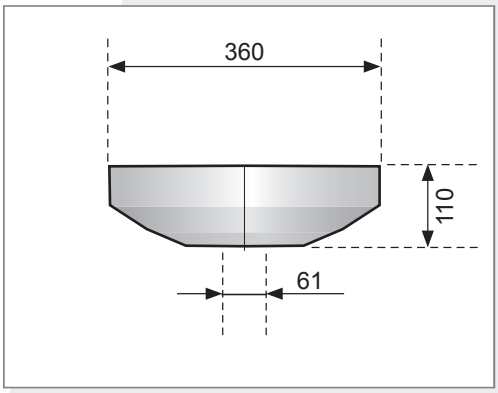

Großer Baldachin, teilbar

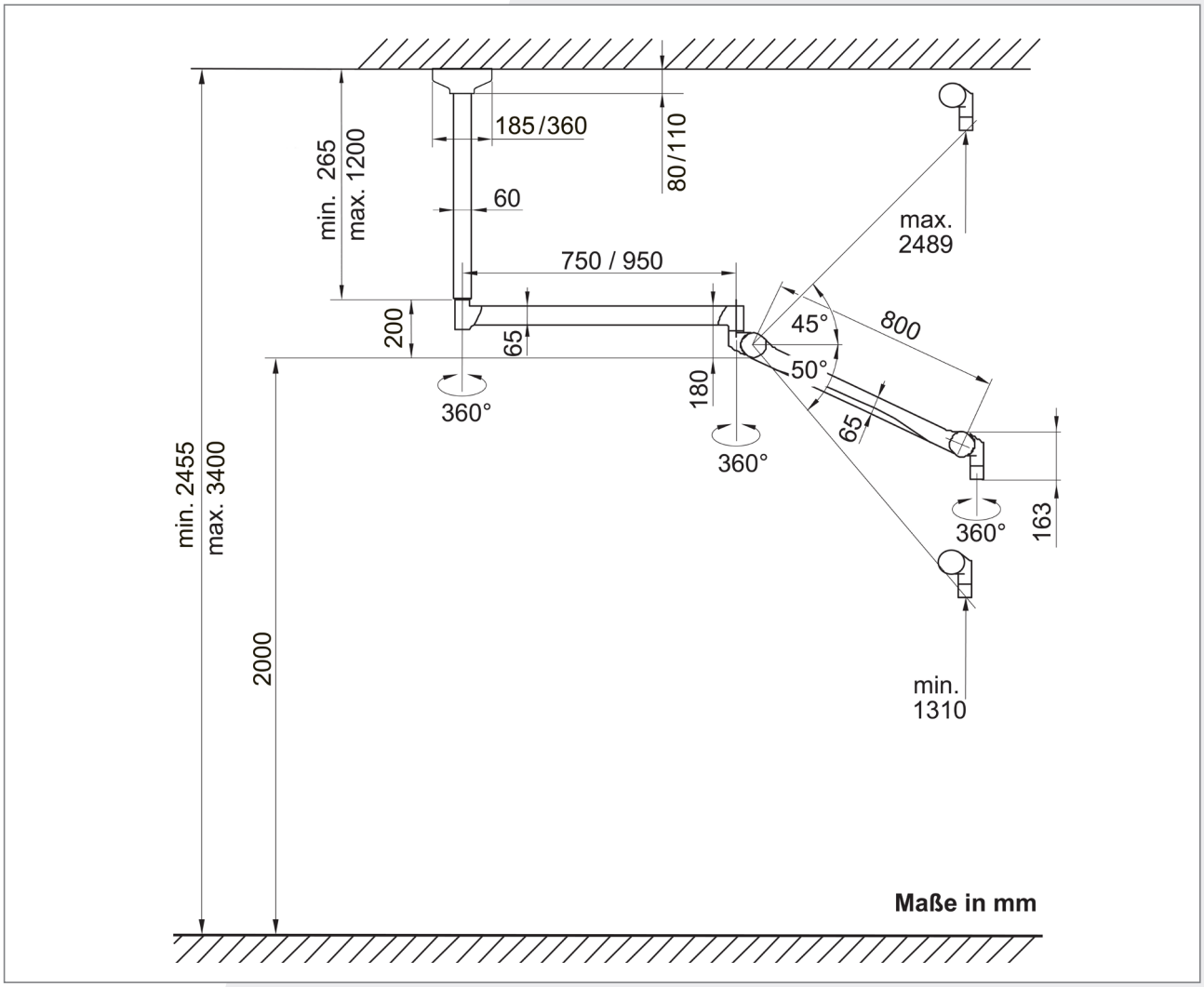

Version 1.2 | Gültig ab 07.12.2023
Änderungen und Irrtümer vorbehalten

www.pascom.at

pascom Kommunikationssysteme GmbH
Technologiestraße 4
4341 Arbing, Austria
Tel. +43 7269 60760-0
office@pascom.at